SlideLine M - Silent System

Назначение

Система раздвижных дверей SlideLine M предназначена для использования в сухих помещениях в мебели стандарта EN14749. Фурнитура протестирована в соответствии со стандартом EN15706, уровень 1

Технические характеристики

Вес двери :	до 30 кг		
Размер двери	мин.	макс.	
Ширина (демпфирование при закрывании):	300 mm	1800 mm	
Ширина (демпфирование при открывании и закрывании):		450 mm	1800 mm
Высота:	300 mm	2400 mm	
Толщина полки / панели:	15 mm, 16 mm, 18 mm, 19 mm, 22 mm, 25 mm, 38 mm		
Регулировка высоты:	+/- 2,0 mm		

Безопасность

Система раздвижных дверей SlideLine M подходит исключительно для использования по назначению. В мебели с системой SlideLine M верхний и нижний профили всегда должны оставаться строго параллельно друг другу (даже в таких случаях, когда полка или верхняя / нижняя панель, к которой прикреплен профиль, подвергается большой нагрузке) с допуском не более +/- 1,5 мм (+/-1 мм для полки / панели толщиной 16 мм) от заданного конструкцией расстояния между профилями. Отклонение от этих требований, например, в результате провисания полки / панели, к которой прикреплен нижний профиль, влечет за собой риск травмирования (например, из-за падения двери). Фиксатор должен надежно крепиться к профилю (см. рис. 1a/1b), иначе безопасность эксплуатации может быть под угрозой, что влечет за собой риск травмирования (например, из-за падения двери).

i

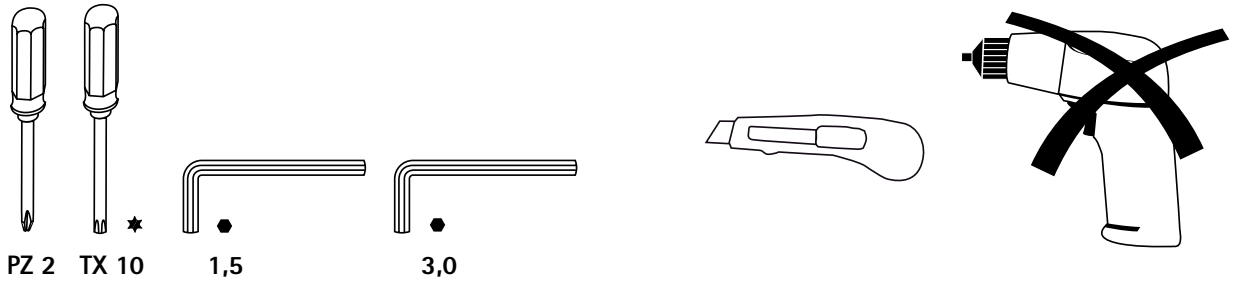
PZ 2
TX 10
1,5
3,0

i

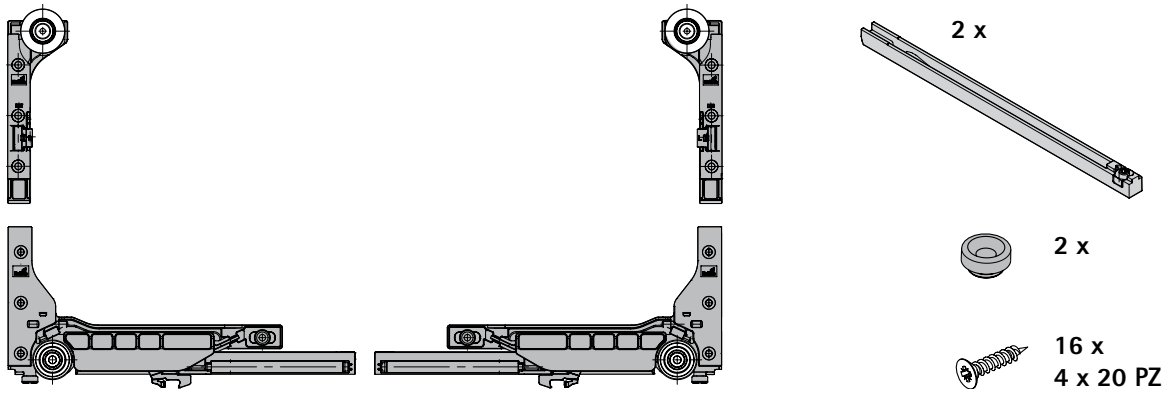
2 x
2 x
16 x
4 x 20 PZ

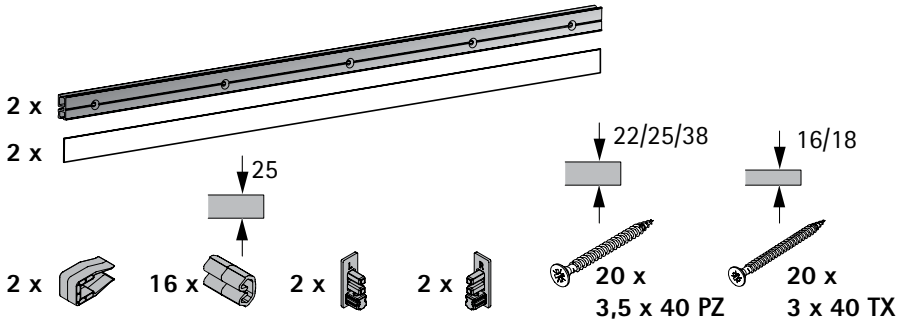
2 x
2 x
25
22/25/38
16/18
2 x
16 x
2 x
2 x
20 x
3,5 x 40 PZ
20 x
3 x 40 TX

i

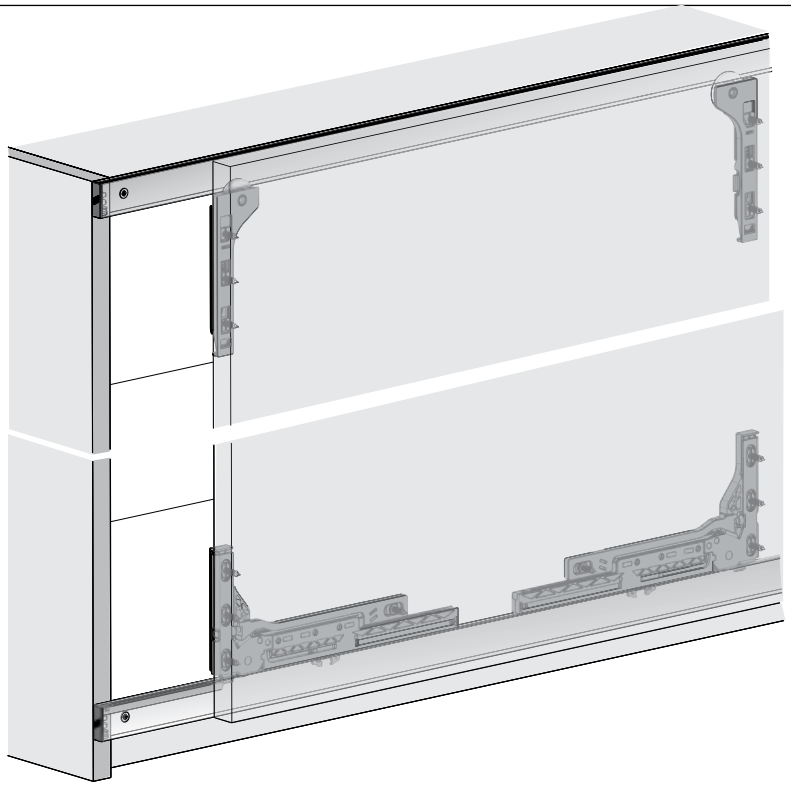

i

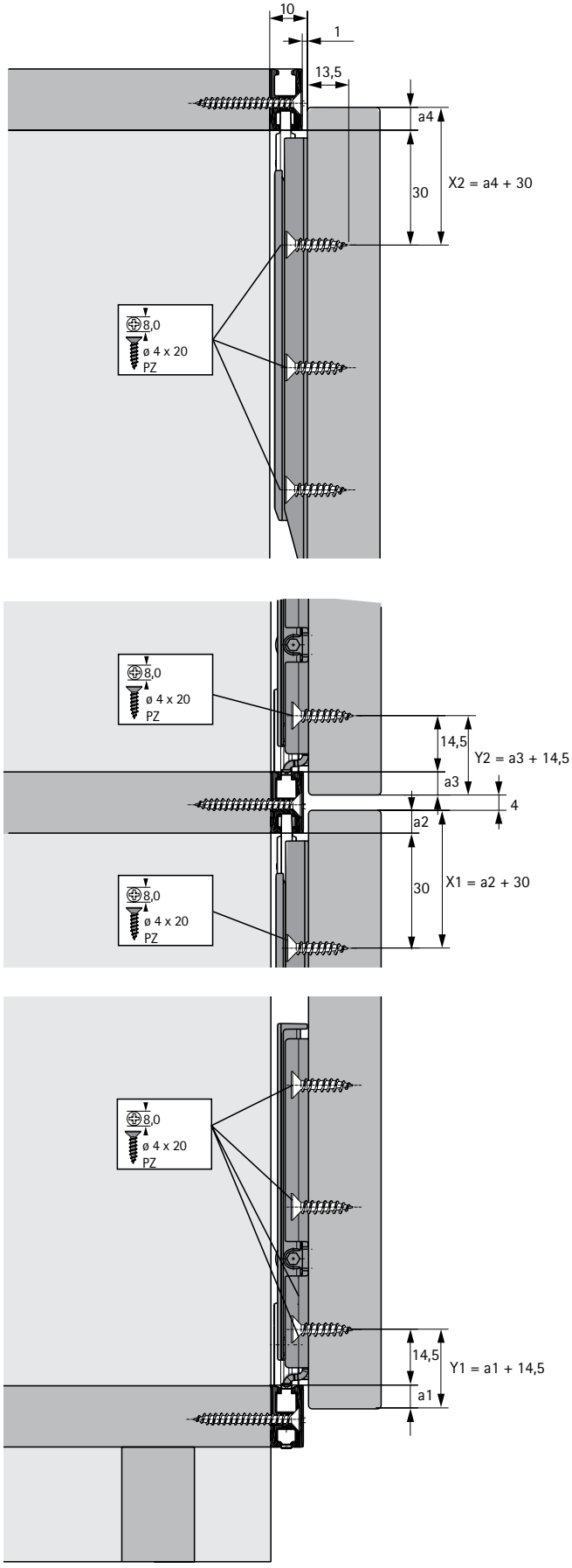

16

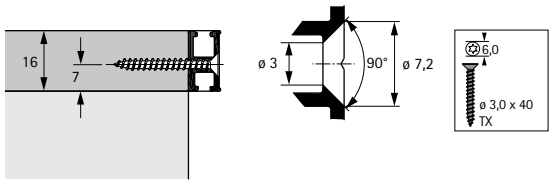

18

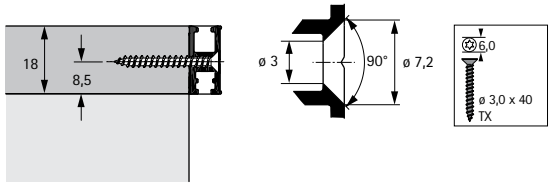

22

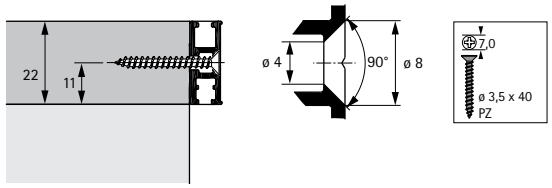

25

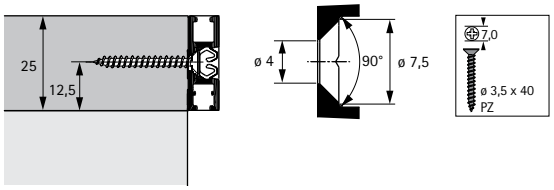

38

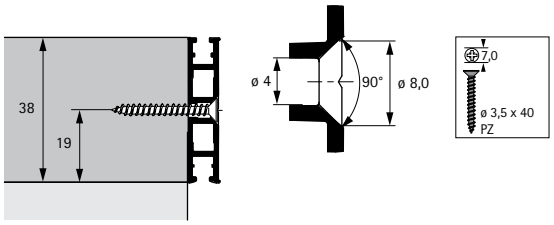

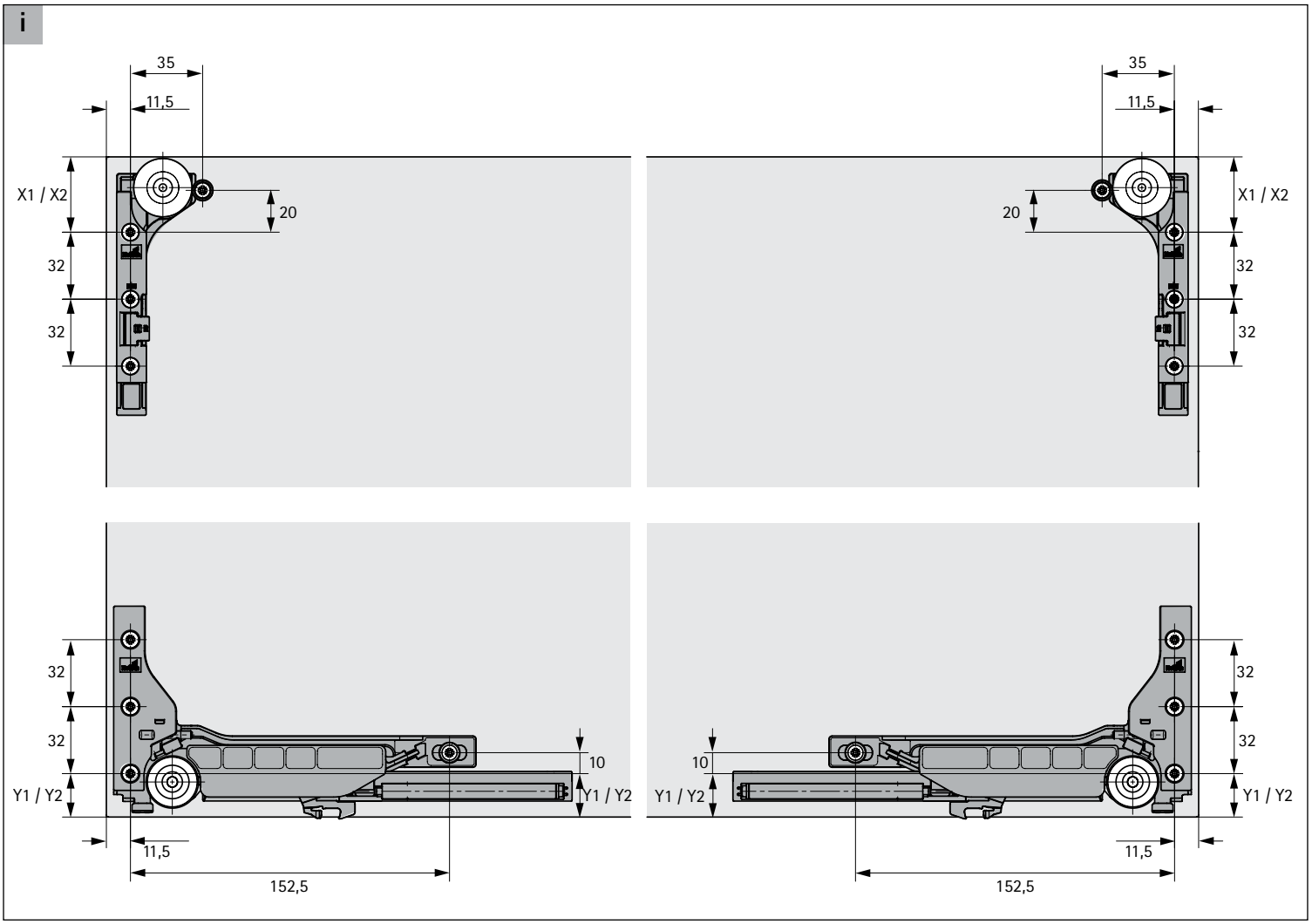
i
35
11,5
X1 / X2
20
32
32
10
Y1 / Y2
152,5

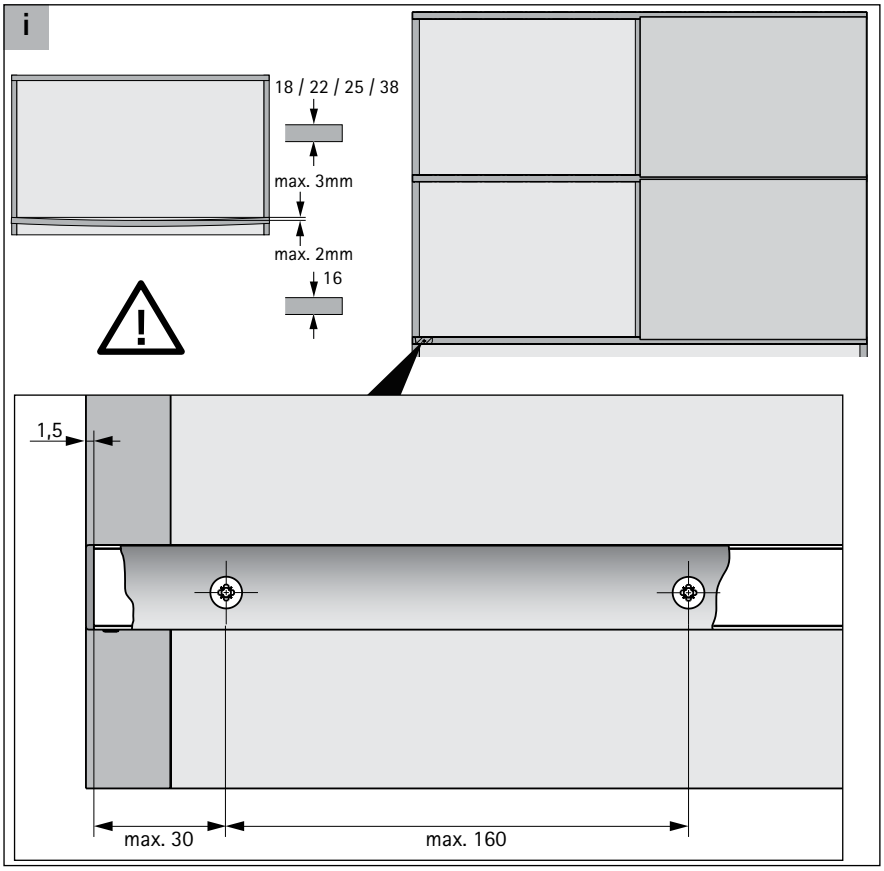
i
18 / 22 / 25 / 38
max. 3mm
max. 2mm
16
1,5
max. 30
max. 160

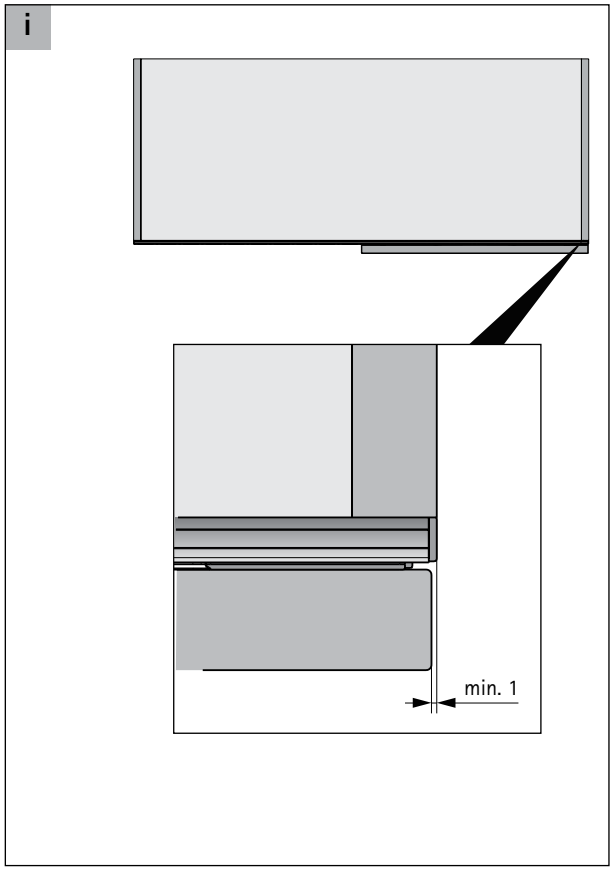
i
min. 1

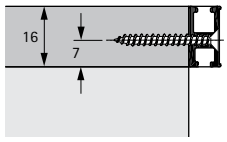

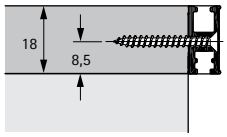

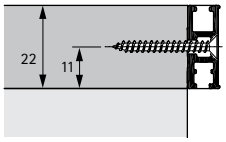

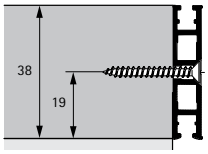

1a

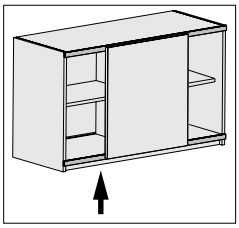

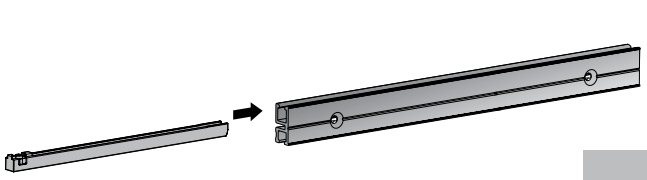

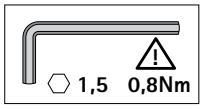

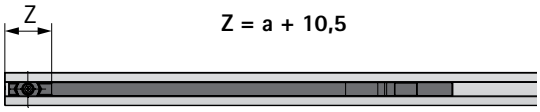

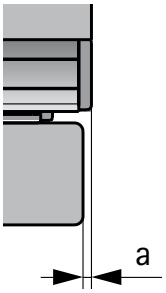

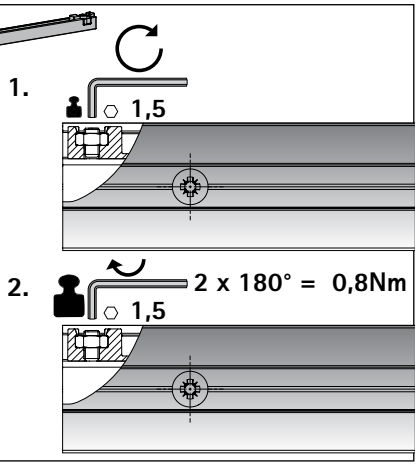

2a

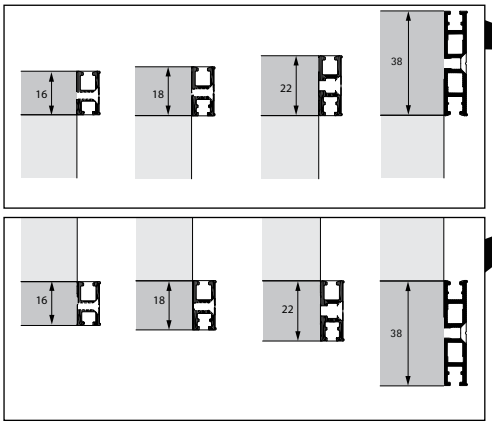

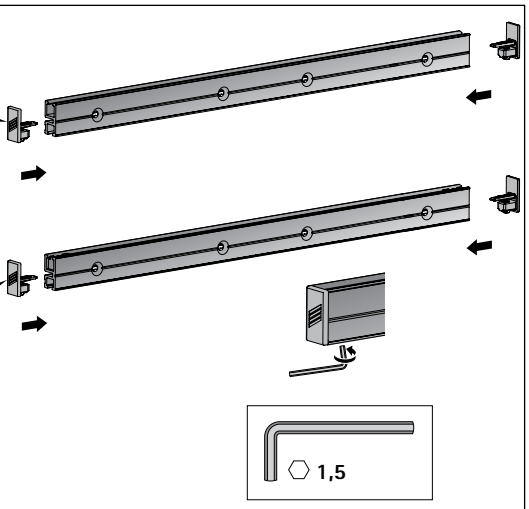

3a

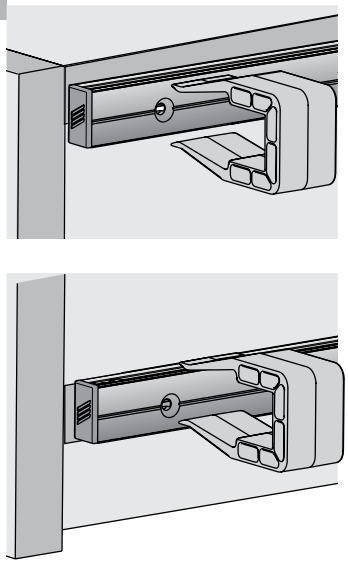

4a

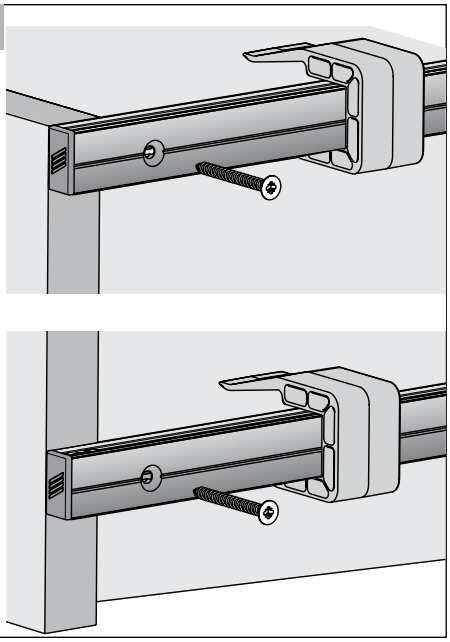

5a

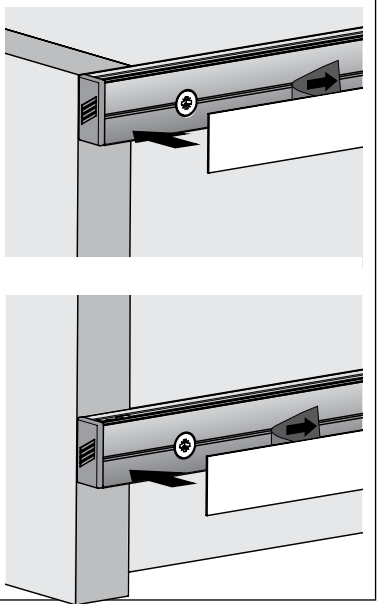

6a

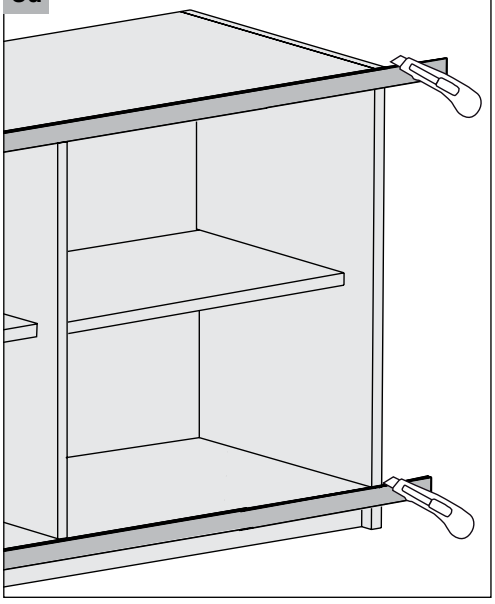

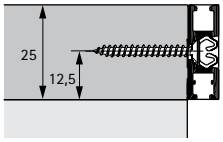

1b

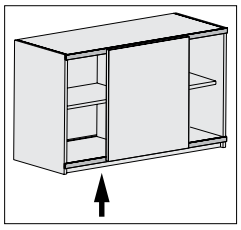

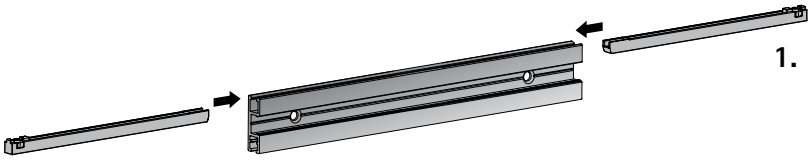

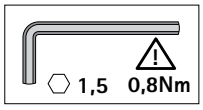

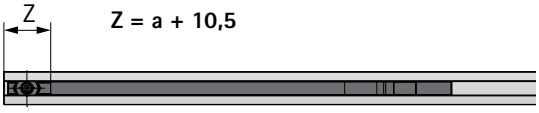

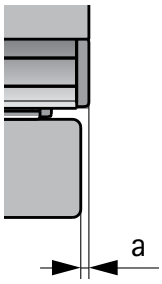

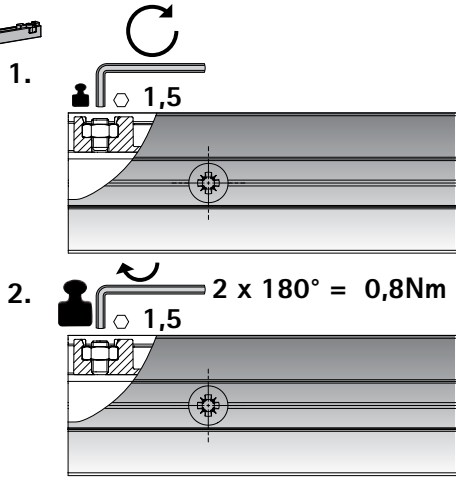

2b

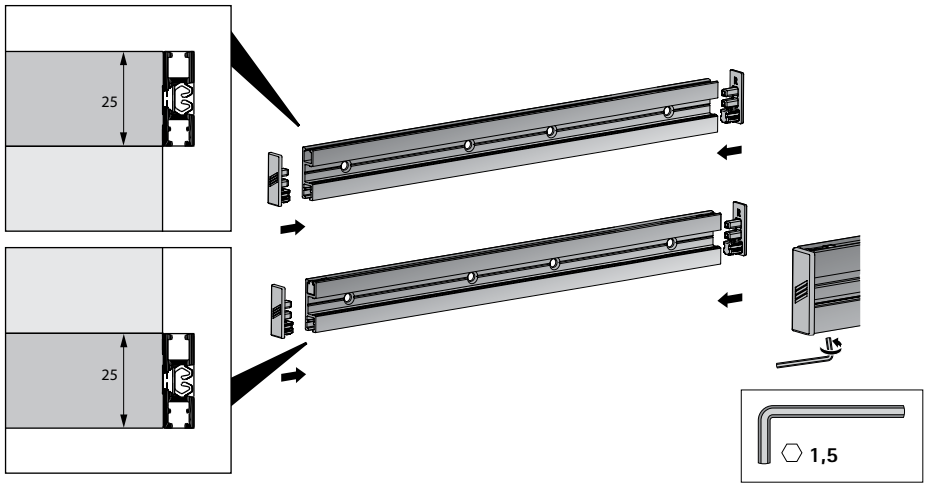

3b

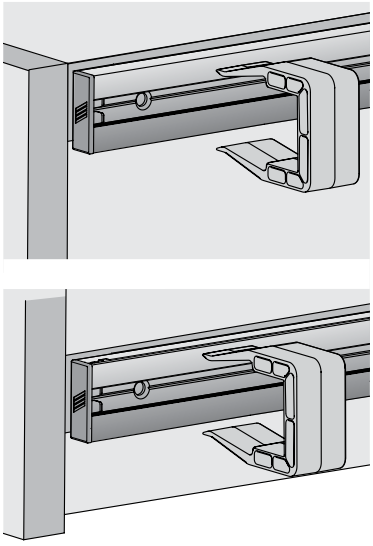

4b

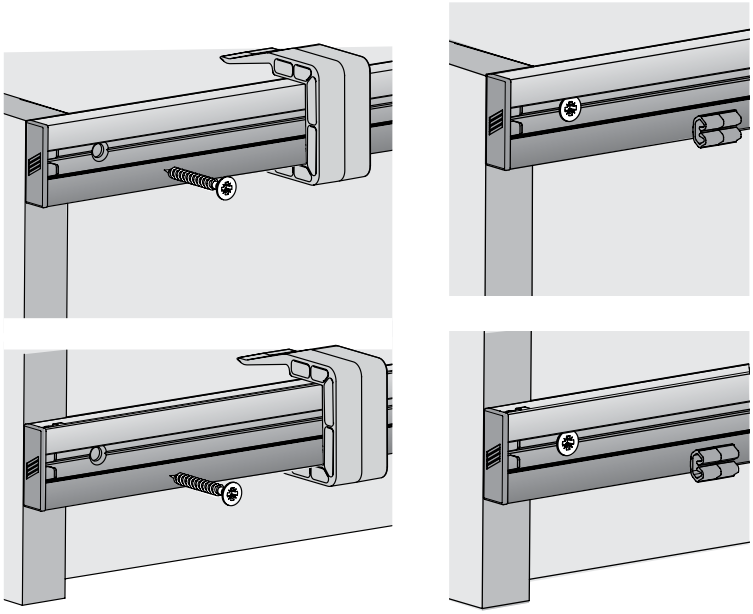

5b

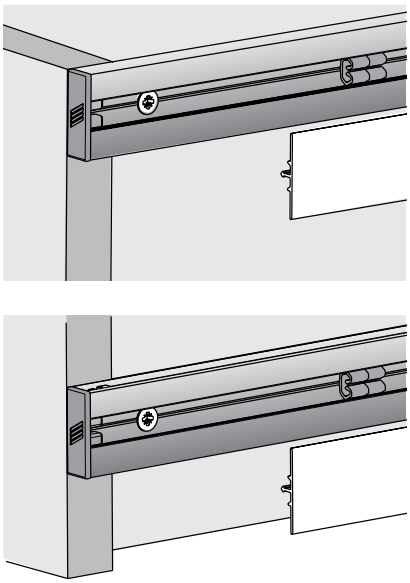

5

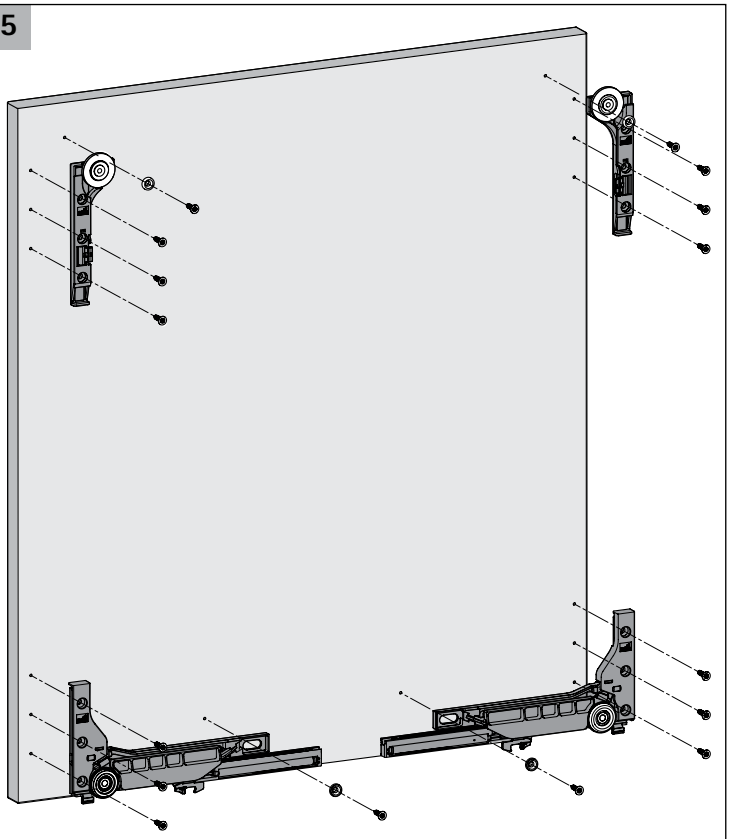

6

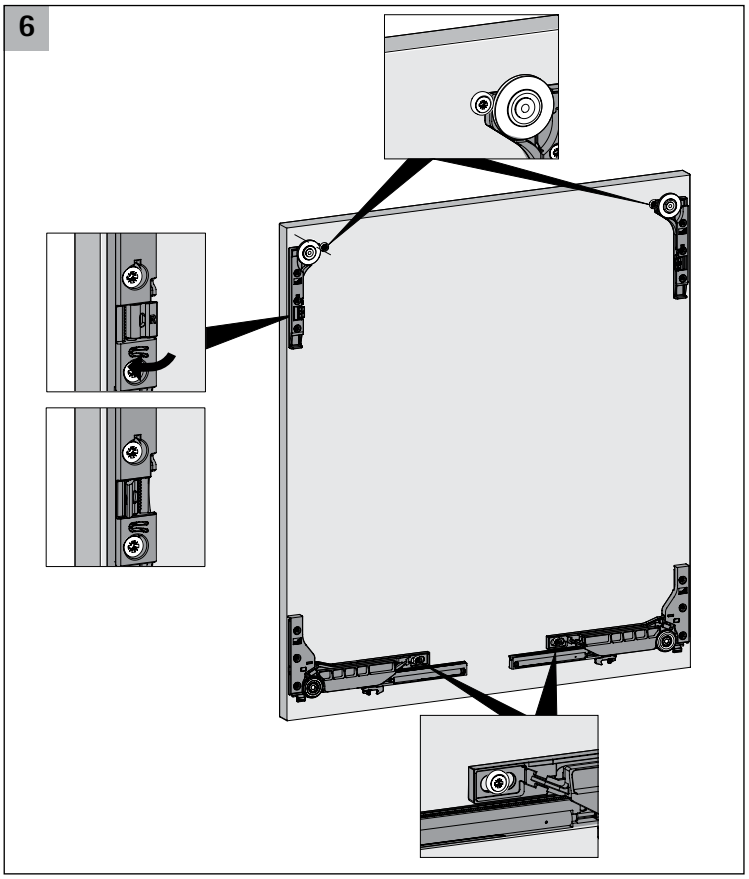

7

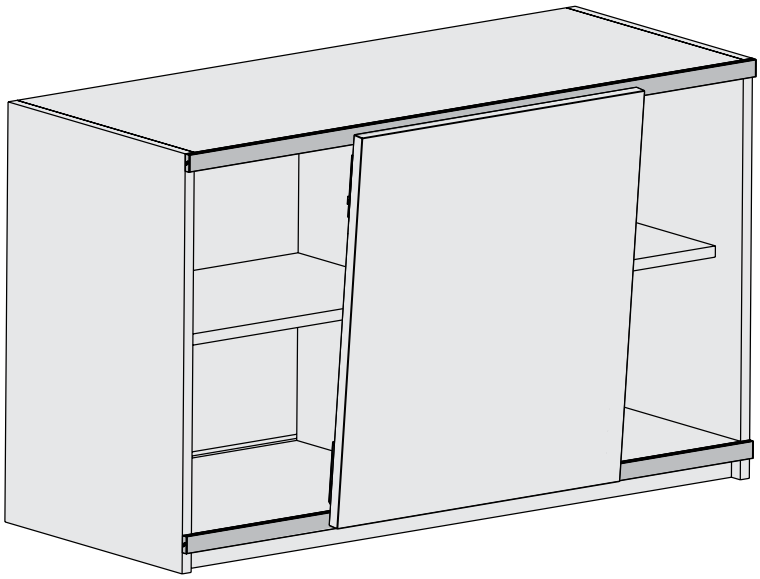

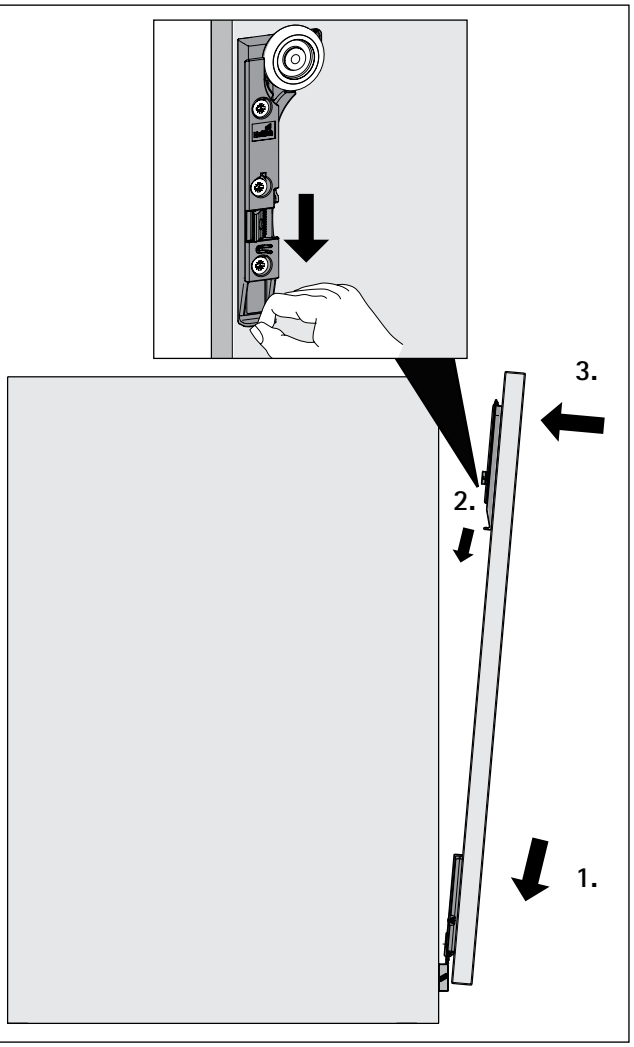

i

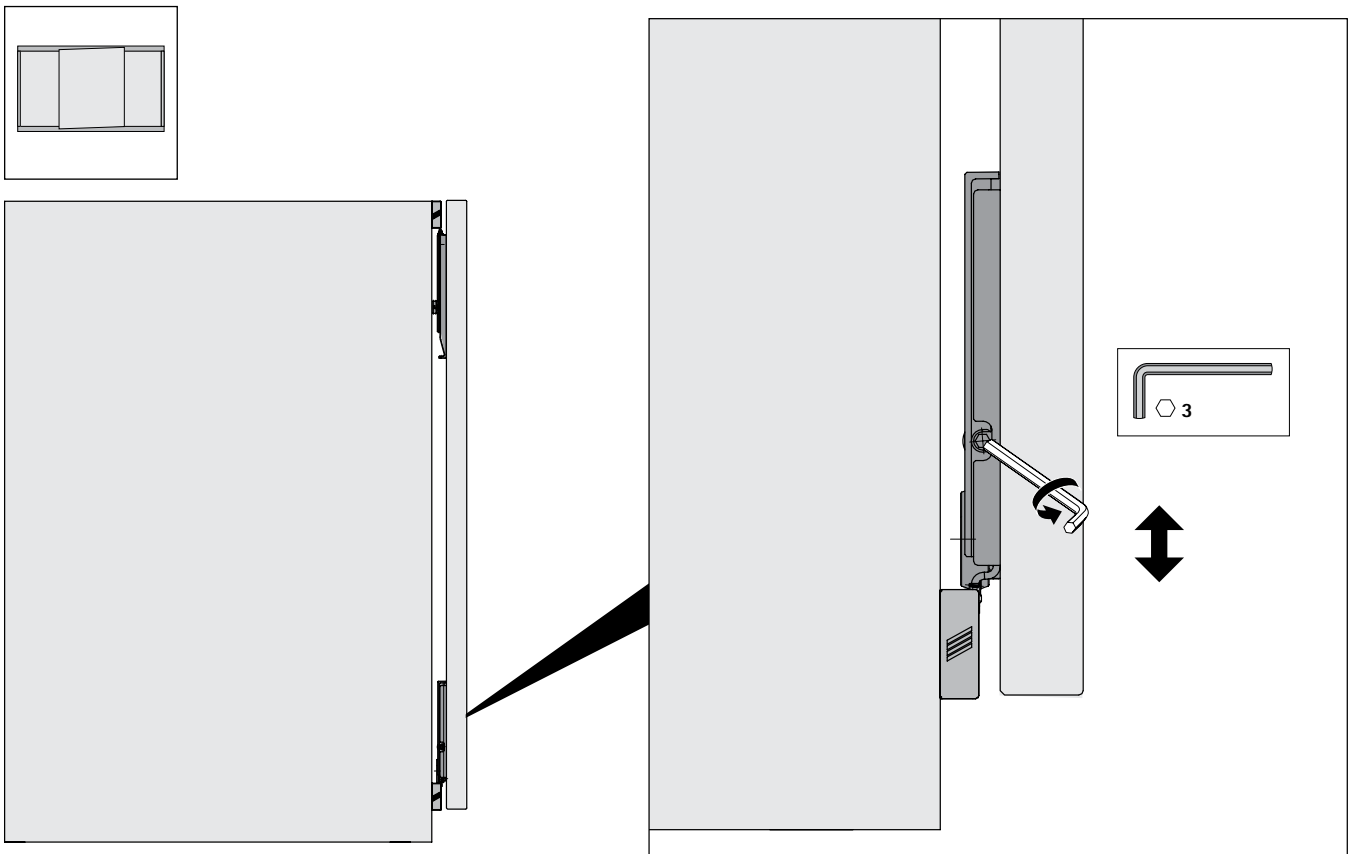
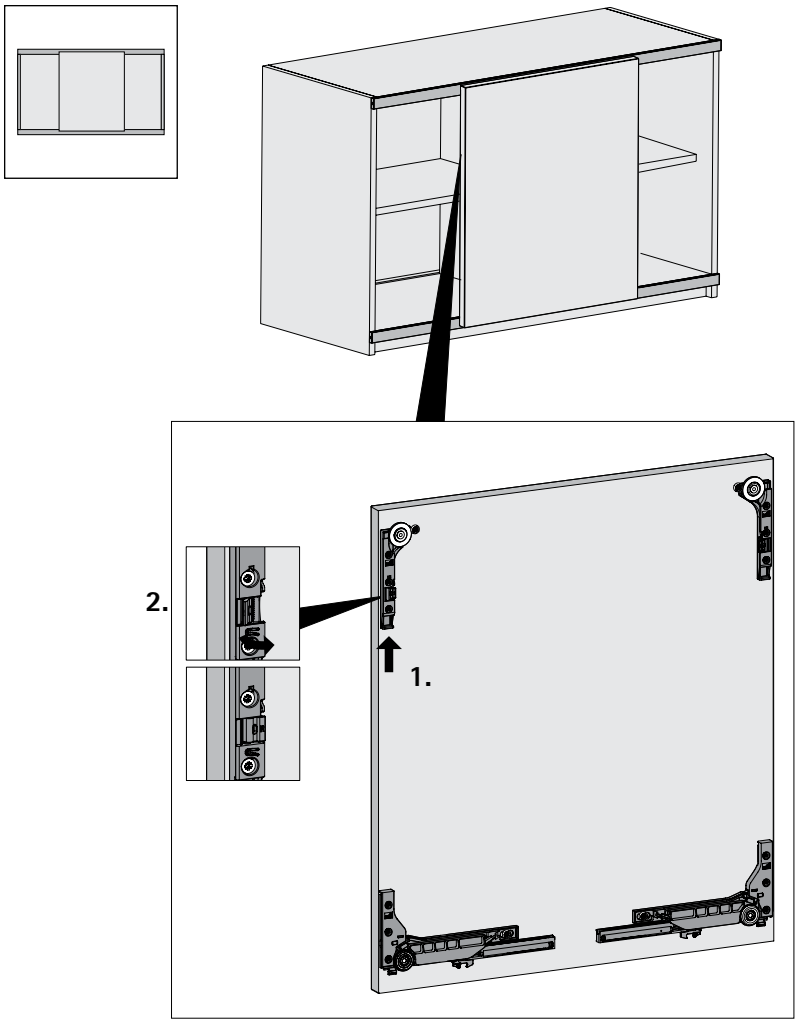
8